LEGENDA ELÉTRICA:

- CD: CENTRO DE DISTRIBUIÇÃO GERAL (ELÉTRICO)
- CAIXA DE PASSAGEM h=0,30m.
- INTERRUPTOR SIMPLES , DUPLO E TRIPLO A 1,20m DO PISO.
- INTERRUPTOR SIMPLES A 1,20m E TOMADA A 0,30m DO PISO.
- INTERRUPTOR TIPO CAMPANHIA A 1,20m DO PISO.
- TOMADA 2P+T/UNIVERSAL A 0,30m E 1,20m DO PISO.
- TOMADA P/ AR CONDICIONADO A 1,90m DO PISO.
- PONTO DE ILUMINAÇÃO NO TETO.
- 1a 60W: PONTO DE ILUMINAÇÃO NA PAREDE (INTERNO h=1,90m OU EXTERNO h=2,20m DO PISO).
- CONDUTORES: TERRA, RETORNO LAMPADA, RETORNO CAMP, FASE E NEUTRO.
- FIAÇÃO SEÇÃO 1,5 - 2,5 - 6,0mm2
- TUBULAÇÃO PVC P/ TETO OU PAREDE.
- TUBULAÇÃO PVC P/ PISO.
- CAMPANHIA A 2,20m DO PISO.

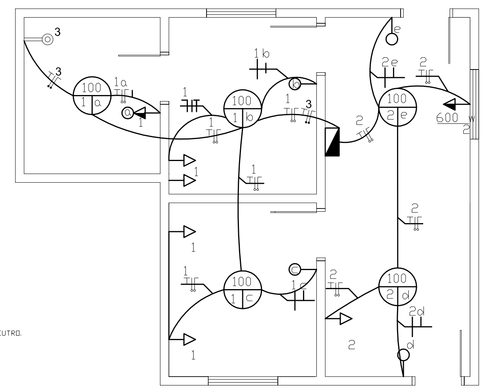

PLANTA BAIXA-CASA ZELADOR
E:1/50

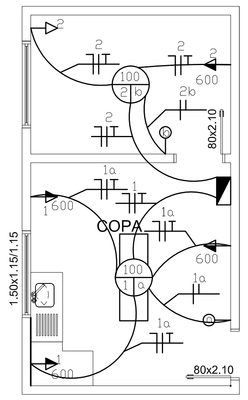

Planta Baixa - Copa
E:1/50

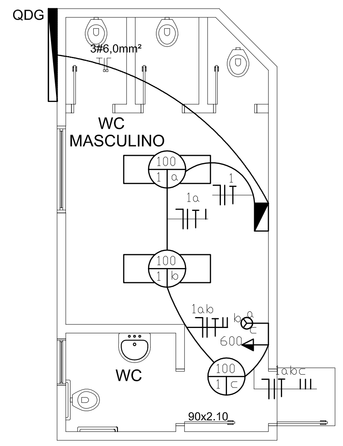

Planta Baixa - WC Masc.
E:1/50

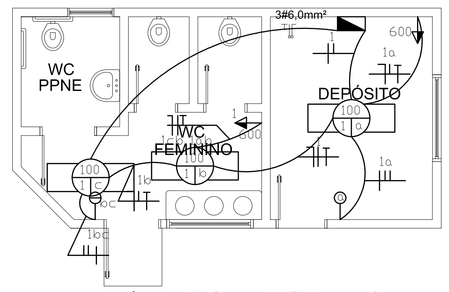

Planta Baixa - WC Femenino
E:1/50

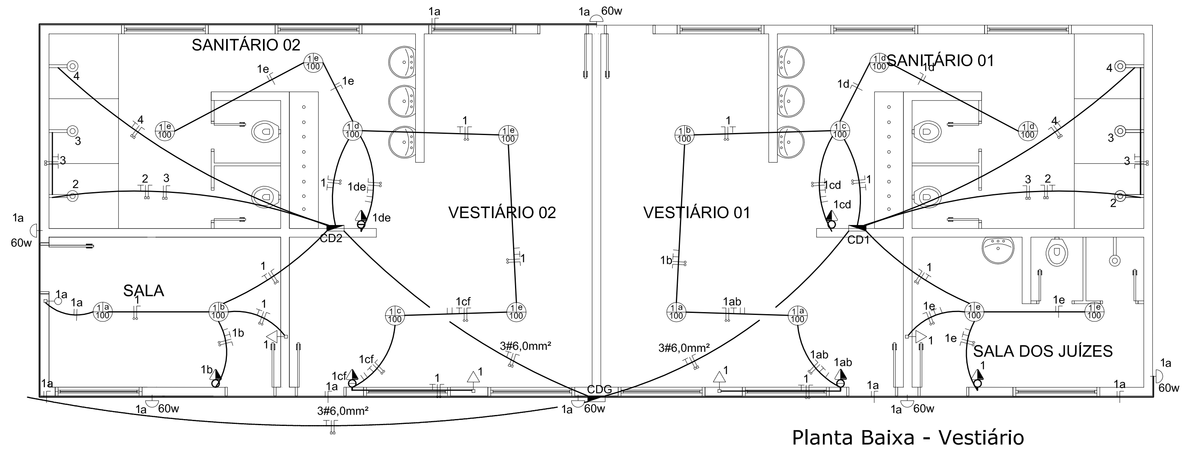

Planta Baixa - Vestiário
E:1/50

Aterramentos com uma haste: 1Ø20mm PVC, fixar a cada 50cm - condutor1x6mm² - haste 1Ø19mm x 2,4m;

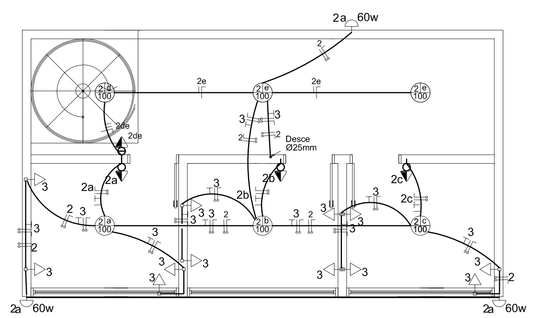

Planta Baixa - 2º Pav.(radialista)
E:1/50

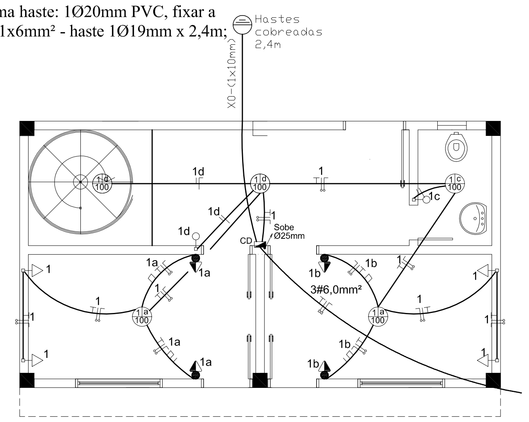

Planta Baixa - Pilotis (radialista)
E:1/50

DIAGRAMA UNIFILAR– CD RESIDÊNCIA RADIALISTA

DIAGRAMA UNIFILAR– CDG VESTIÁRIO 01 E 02

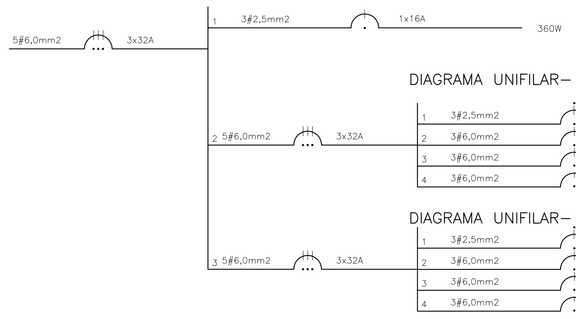

DIAGRAMA UNIFILAR– CD WC FEMININO

DIAGRAMA UNIFILAR– CD COPA

DIAGRAMA UNIFILAR– CD WC MASCULINO

DIAGRAMA UNIFILAR– CD RESIDÊNCIA ZELADOR

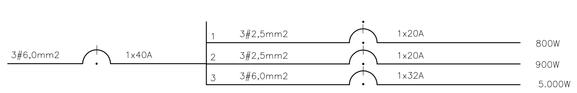

QUADRO DE CARGAS– CD RADIALISTA

	CIRCUITOS Nº	ILUMINAÇÃO 60W	ILUMINAÇÃO 100W	ILUMINAÇÃO 2x40W	TOMADAS 100W	TOMADAS 300W	TOMADAS 600W	CARGAS ESPECIAIS	CARGAS W	CONDUT. (mm2)	PROTEÇÃO DISJ. (A)	FASE X2	FINALIDADE
CD	01		05		08				1.300	2,5	1x20	X2	CIRC. ILUMINAÇÃO/TOMADAS
	02	03	06		03				1.080	2,5	1x20	X2	CIRC. ILUMINAÇÃO/TOMADAS
	03				12				1.200	2,5	1x20	X2	CIRC. TOMADAS
	TOTAL	03	11		23				3.580	3#6,0mm2	1x40A		

QUADRO DE CARGAS– CD VESTIÁRIO TIPO (2X)

	CIRCUITOS Nº	ILUMINAÇÃO 60W	ILUMINAÇÃO 100W	ILUMINAÇÃO 2x40W	TOMADAS 100W	TOMADAS 300W	TOMADAS 600W	CARGAS ESPECIAIS	CARGAS W	CONDUT. (mm2)	PROTEÇÃO DISJ. (A)	FASE X1,X2,X3	FINALIDADE
CD	01		08		05				1.300	2,5	1x20	X1	CIRC. ILUMINAÇÃO/TOMADAS
	02							CHUVEIRO	5.000	6,0	1x32	X1	CIRC. ALIM. CHUVEIRO
	03							CHUVEIRO	5.000	6,0	1x32	X2	CIRC. ALIM. CHUVEIRO
	04							CHUVEIRO	5.000	6,0	1x32	X3	CIRC. ALIM. CHUVEIRO
	TOTAL		08		05				16.300	5#6,0mm2	3x32A		

QUADRO DE CARGAS– CD VESTIÁRIO GERAL

	CIRCUITOS Nº	ILUMINAÇÃO 60W	ILUMINAÇÃO 100W	ILUMINAÇÃO 2x40W	TOMADAS 100W	TOMADAS 300W	TOMADAS 600W	CARGAS ESPECIAIS	CARGAS W	CONDUT. (mm2)	PROTEÇÃO DISJ. (A)	FASE X1,X2,X3	FINALIDADE
CD	01	06							360	2,5	1x16	X1	CIRC. ILUMINAÇÃO/TOMADAS
	02								16.300	6,0	1x32	X1,X2,X3	CIRC. ALIM. VESTIÁRIO 01
	03								16.300	6,0	1x32	X1,X2,X3	CIRC. ALIM. VESTIÁRIO 02
	TOTAL	06							32.960	5#6,0mm2	3x32A		

QUADRO DE CARGAS– CD WC FEMININO

	CIRCUITOS Nº	ILUMINAÇÃO 60W	ILUMINAÇÃO 100W	ILUMINAÇÃO 2x40W	TOMADAS 100W	TOMADAS 300W	TOMADAS 600W	CARGAS ESPECIAIS	CARGAS W	CONDUT. (mm2)	PROTEÇÃO DISJ. (A)	FASE X1	FINALIDADE
CD	01		03				02		1.500	2,5	1x20		CIRC. ILUMINAÇÃO/TOMADAS
	TOTAL		03				02		1.500	3#6,0mm2	1x40A		

QUADRO DE CARGAS– CD COPA

	CIRCUITOS Nº	ILUMINAÇÃO 60W	ILUMINAÇÃO 100W	ILUMINAÇÃO 2x40W	TOMADAS 100W	TOMADAS 300W	TOMADAS 600W	CARGAS ESPECIAIS	CARGAS W	CONDUT. (mm2)	PROTEÇÃO DISJ. (A)	FASE X1	FINALIDADE
CD	01		01				03		1.900	2,5	1x20		CIRC. ILUMINAÇÃO/TOMADAS
	02		01		01		01		700	2,5	1x20		CIRC. ILUMINAÇÃO/TOMADAS
	TOTAL		02		01		04		2.600	3#6,0mm2	1x40A		

QUADRO DE CARGAS– WC MASCULINO

	CIRCUITOS Nº	ILUMINAÇÃO 60W	ILUMINAÇÃO 100W	ILUMINAÇÃO 2x40W	TOMADAS 100W	TOMADAS 300W	TOMADAS 600W	CARGAS ESPECIAIS	CARGAS W	CONDUT. (mm2)	PROTEÇÃO DISJ. (A)	FASE X1	FINALIDADE
CD	01		03				01		900	2,5	1x20		CIRC. ILUMINAÇÃO/TOMADAS
	TOTAL		03				01		900	3#6,0mm2	1x40A		

QUADRO DE CARGAS– CD RESIDÊNCIA ZELADOR

	CIRCUITOS Nº	ILUMINAÇÃO 60W	ILUMINAÇÃO 100W	ILUMINAÇÃO 2x40W	TOMADAS 100W	TOMADAS 300W	TOMADAS 600W	CARGAS ESPECIAIS	CARGAS W	CONDUT. (mm2)	PROTEÇÃO DISJ. (A)	FASE X1	FINALIDADE
CD	01		03		05				800	2,5	1x20		CIRC. ILUMINAÇÃO/TOMADAS
	02		02		01		01		900	2,5	1x20		CIRC. ILUMINAÇÃO/TOMADAS
	03							CHUVEIRO	5.000	6,0	1x32		CIRC. ALIM. CHUVEIRO
	TOTAL	07	05		06		01		6.700	3#6,0mm2	1x40A		

PREFEITURA MUNICIPAL DE SANTO ÂNGELO
Secretaria Municipal de Obras e Serviços Urbanos
Setor de Projetos

Obra: *Reforma e Adequação do Estádio Municipal Wilson Carlos Schereder*

Prefeito Municipal: LUIZ VALDIR ANDRES
Local: Bairro Marcílio Cunrira Machado
Prancha: EL.02 /02

Especificação: Elétrico
Responsável Técnico: Eng. Eder D. T. Guedes CREA-RS 145.466
Escala: Indicada

Secretário de Obras: Mauri Krupp
Chefe do Setor de Projetos: Engº Civil José Carlos Ferraz
Desenho: Rafael GP
Data: Jan/2014